NN rozvádzač TS0106-0029 MTR29 Humenné ŠK

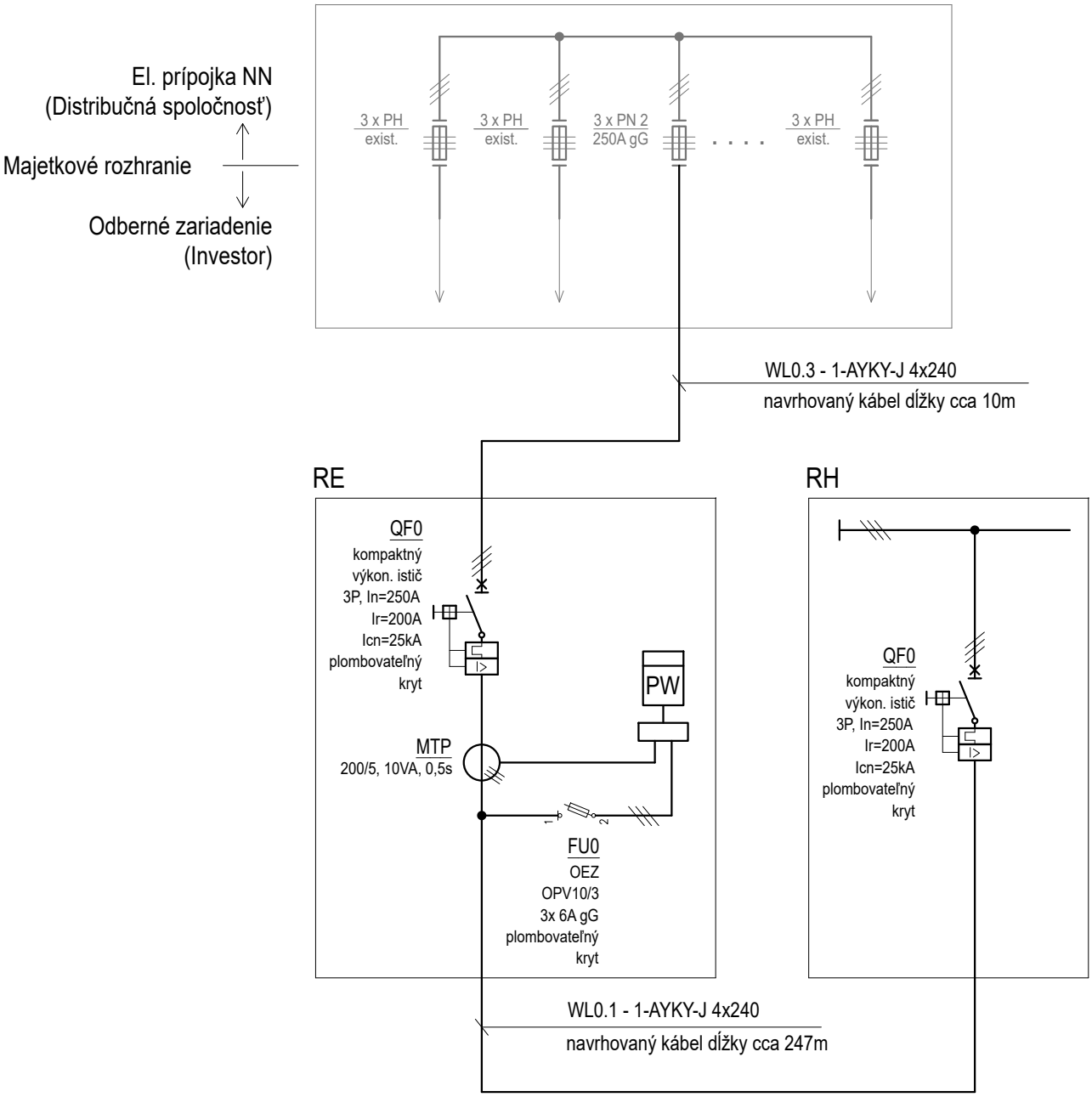

ROZVODNÝ SYSTÉM:

3/PEN AC 400/230V, 50Hz, TN-C

epMP, s.r.o.
Herlianska 1105/96
09303 Vranov nad Topľou
+421 905 709 375
pacuta@epmp.sk
https://www.epmp.sk/

Zodpovedný projektant : Ing. Marek PAČUTA
Vypracoval : Ján KĽUČAR
Hlavný inžinier projektu : OON Design s.r.o., Slovenskej jednoty 48, 040 01 Košice

Investor : Obchodná akadémia Humenné
Miesto stavby : kat. úz. Humenné, parc. č. 3352/3

Stavba :

REKONŠTRUKCIA INTERNÁTU

Objekt : SO 05 - NN ELEKTRICKÁ PRÍPOJKA

Obsah : PREHĽADOVÁ SCHÉMA

Stupeň : DRS	Sada :
Formát : 1 x A4	
Dátum : 12 / 2023	
Číslo zákazky :	2023108
Mierka : -	Príloha : 03